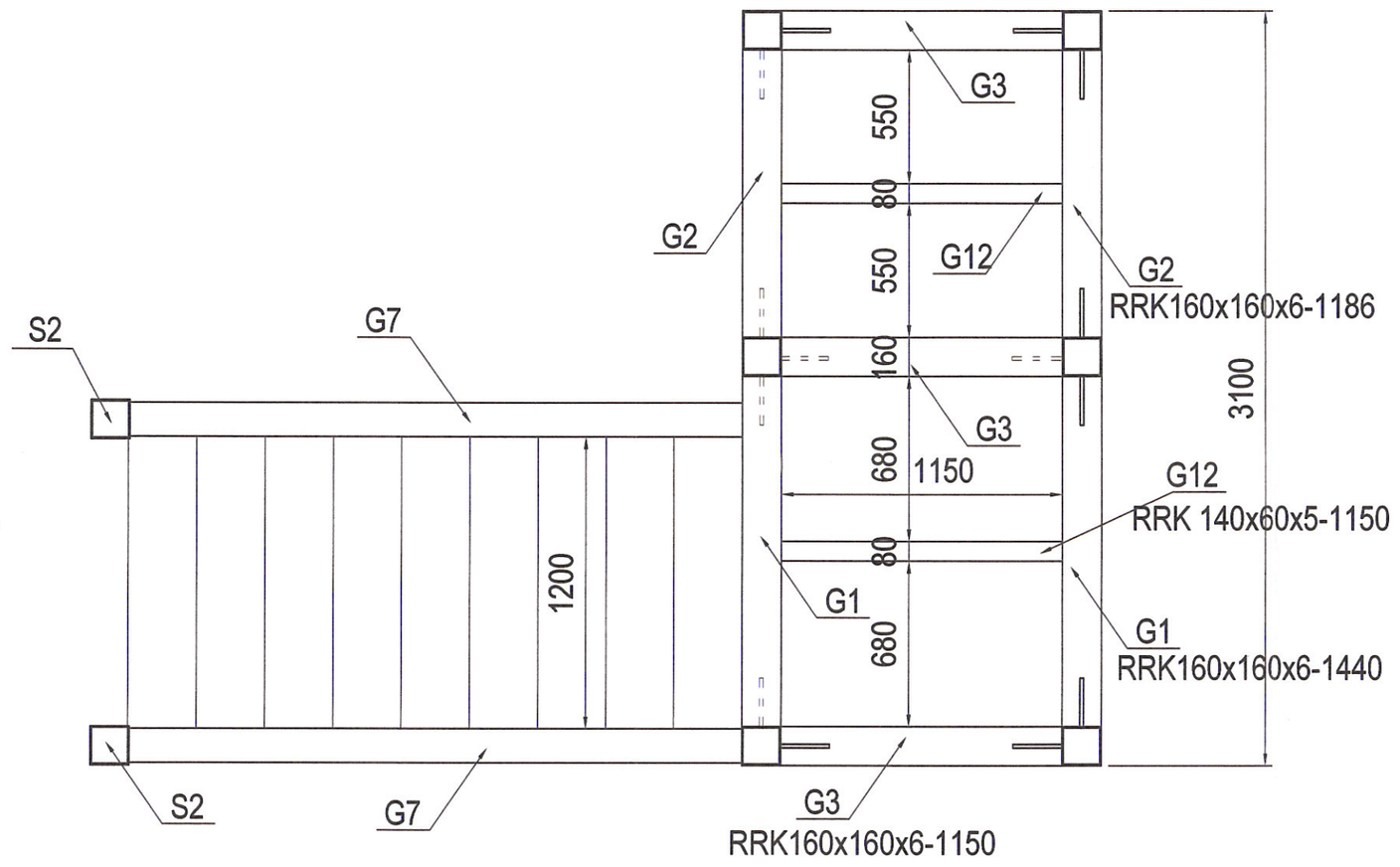

3 - 3

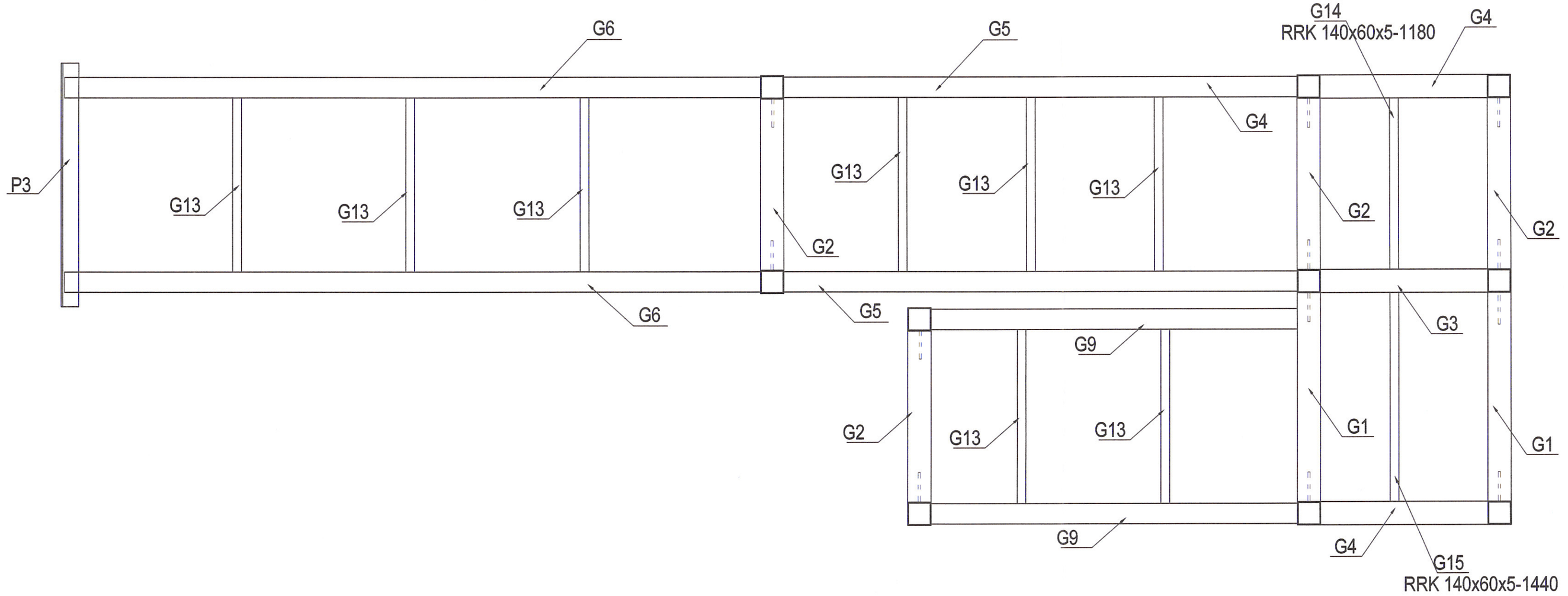

2 - 2

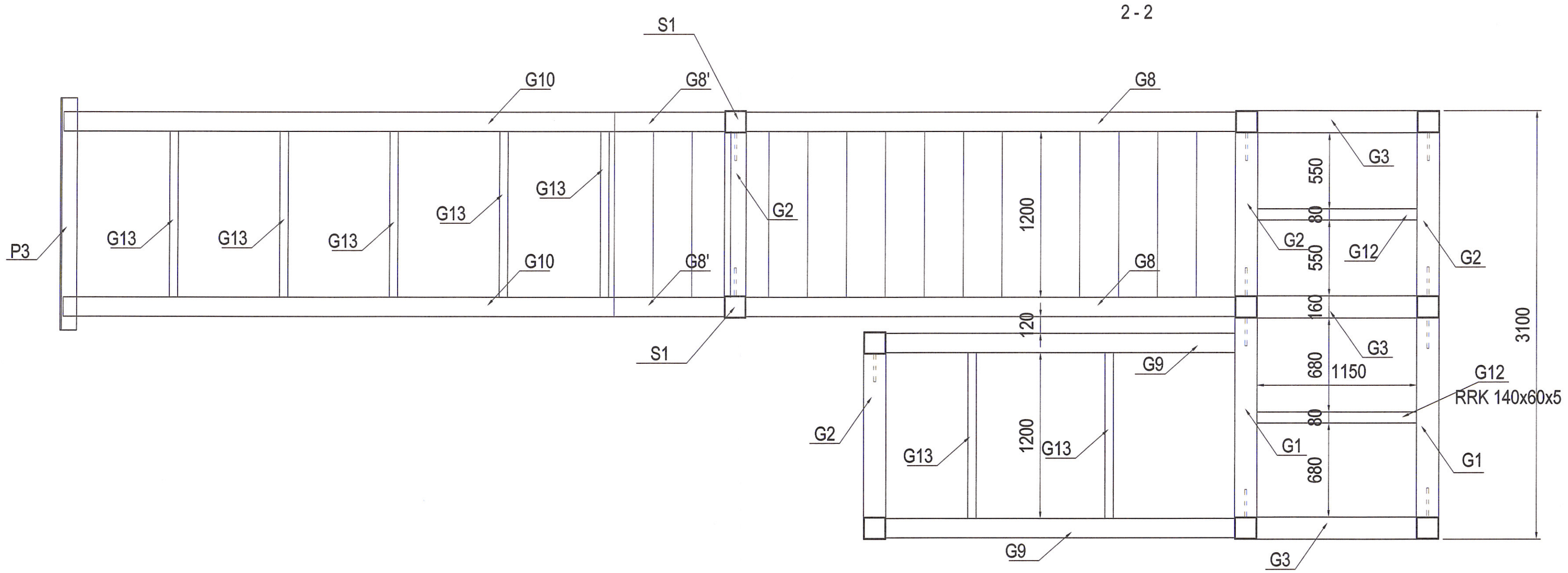

PROIECTANT ARHITECTURA		PROIECTANT RAMURA		Beneficiar:	Nr. proiect:
ZIGZAG ARCHITECTURE BUILD Oraș: OTOPENI, Județ: ILFOV, Strada: BUCUREȘTILOR, Nr.bloc: B-B2-T, Sc.A, Et.I, Ap.Nr.: CAMER HANDEL - Sediu: METROU		KAPPA PROIECT CONSING SRL KAPPA PROIECT CONSING		CENTRUL SCOLAR DE EDUCATIE INCLUZIVA "SFANTA FILOFTEIA"	2503
SPECIFICATIE	NUME	SEMNATURA	Scara: 1:25	Titlu proiect: MODIFICARI INTERIOARE SI EXTERIOARE, SCHIMBARE FUNCTIUNE CAMERA HIDROMASAJ SI USCATORIE, IN SALI DE CLASA SI MAGAZIE STEFANESTI, SAT VALEA MARE - POGOORIA, STR. CAVALERULUI 18, JUD. ARGES	Faza: PT
SEF PROIECT	Ing. VLADESCU ANCA				
PROIECTAT	Ing. VLADESCU ANCA		Data: 02.2025	Titlu plansa: SCARA METAL - SECTIUNI 1 -1; 2 - 2; 3 - 3	Nr. plansa: R06
DESENAT	Ing. VLADESCU ANCA				

SOCIETATE CIVILA DE ARHITECTURA KAPPA PROIECT CONSING

CEAUSU M.PETRE ROMANIA UTAA NR.0509 VERIFICATOR PROIECTE